Doppstadt

518 FLEX

TROMMEL LINE

Best Solution. Smart Recycling.

doppstadt.com

REINIGUNGSBÜRSTE

Selbstreinigung der Siebtrommel durch mitlaufende, mechanisch verstellbare oder hydraulisch angetriebene Bürste.

SIEBTROMMEL

Nutzung der bewährten Siebtrommeln der SM 518 Baureihe.
Trommelwechsel in ca.20 Minuten.

EINFACH KOMBINIERBAR

Maschinenkombinationen sind sehr einfach und herstellerunabhängig sowohl in mobiler als auch in stationärer Variante umsetzbar.

RANGIERARM

Die Kugelkopfaufnahme ermöglicht das einfache Bewegen der Maschine z. B. mittels einer Radlader-Greifzange.

518 FLEX

HECKAUSTRAG NACH BEDARF

Austrag des Überkorns kann sowohl über einen Auslauftrichter, ein Längsband als auch ein Seitenaustragsband erfolgen. Das Seitenband ist einfach auf rechts- oder linksseitigen Austrag umbaubar.

EINFACHES BEDIENKONZEPT

Die Bedienung kann zentral aber auch per Funkfernbedienung erfolgen. Dabei wurde auf einfachste Handhabung wert gelegt: wenig Elektrik und eine manuelle Einstellbarkeit von Trichterband-, Förderboden- sowie Trommelgeschwindigkeit.

STEINGITTER

Zur Vorabsiebung großer und schwerer Bestandteile. Schutz der Siebtrommel vor möglichen Schäden. Hydraulisch aufklappbar, auch per Fernbedinung möglich.

KLAPPBARE ANTRIEBSEINHEIT

Die komplett ausschwenkbare Antriebseinheit bietet bei Wartungsarbeiten einen optimalen Zugang zum Motor und dessen Komponenten.

AUSTRAGSBAND FEINGUT

Je nach Bedarf kann ein einteiliges Austragsband eingesetzt werden. Dies ist sowohl beim stationären als auch im mobilen Einsatz möglich. Eine Magnetrolle ist als zusätzliche Option verfügbar.

Vorteile auf einen Blick

Bewährte Doppstadt Technik, flexibel und kompakt.

- **Modulare Bauweise**
- **Einfache Handhabung**
- **Hohe Wirtschaftlichkeit**
- **Einfache Wartung**
- **Beste Zugänglichkeit**
- **Breites Siebspektrum**
- **Anpassung nach Bedarf**

Smartes Baukastensystem

Passt sich Ihren Bedürfnissen an.

1. Kompakteste und flexibelste Siebmaschine von Doppstadt
2. Für Kunden, die an einem Standort sieben oder Platzprobleme haben
3. Die Maschine lässt sich optimal auf die jeweiligen örtlichen Gegebenheiten ausrichten.
4. Aufstellen in einer Halle oder rangieren auf dem Hof mit der 518 Flex kein Problem
5. Bequeme Beladehöhe für Radlader
6. Modulares Baukastensystem ermöglicht eine individuelle Konfiguration der Maschine und nachträgliche Anpassungen falls sich die Anforderungen ändern
7. Zusätzlicher Vorteil der 518 Flex: die bewährten Siebtrommeln aus der SM 518 Siebmaschine können problemlos genutzt werden!
8. Verschiedene Antriebsvarianten Diesel/Elektro
9. Stationärer Aufbau, mobil auf einem 1-Achs-Hoffahrwerk oder auch direkt auf einem Anänger befestigt
10. Selbstreinigung der Trommel über eine mitlaufende, mechanisch verstellbare Bürste oder bei stark haftendem Material sogar durch eine hydraulisch angetriebene
11. Das Feinkorn kann je nach Bedarf, einfach nach unten durchfallen oder über ein Längsband ausgetragen werden.
12. Das Überkorn kann wahlweise über einen Auslauftrichter, ein Längsband oder seitlich ausgetragen werden, flexibel anpassbar nach links oder rechts
13. Falls im Siebgut sehr große oder lange Teile zu erwarten sind empfiehlt sich ein Steingitter. Dieses schützt die Trommel vor Beschädigungen durch z.B. massive, sehr schwere Steinbrocken
14. Mit wenigen Handgriffen in die Transportstellung gebracht, lässt sich die 518 FLEX zudem per Tieflader einfach transportieren.

Die 518 FLEX –
Flexibel, kompakt und wirtschaftlich.

Die kompakte 518 FLEX bietet Ihnen eine robuste, leistungsfähige Basis für vielfältige Siebaufgaben. Besonders kleinere Unternehmen und Recyclinghöfe, in denen viele Materialsorten in engen Zeitfenstern bearbeitet werden müssen, überzeugt die Maschine. Die 518 FLEX trennt Kompost, Grünschnitt, Altholz, Sand, Kies und vieles mehr mit gewohnt zuverlässiger Präzision und Leistungskraft.

Das Konzept der Maschine: "So einfach wie möglich und flexibel an die jeweiligen Bedarfe anpassbar" wurde im neuen Baukastensystem perfekt umgesetzt. Die einfache Rahmenbauweise, z.B. in der Variante 1-Achs-Hoffahrwerk, macht die 518 FLEX auf dem Platz sehr einfach rangierbar. Auch der Trommelwechsel ist dank aufklappbarer Trommeltür unkompliziert und schnell in fast jeder Gegebenheit durchführbar. Der Siebtrommel-Füllgrad kann manuell über die Trichterbandgeschwindigkeit eingestellt werden. So lässt sich das Verhältnis zwischen Materialmenge und bereitgestellter Leistung immer perfekt einrichten.

Die verbaute Elektrik ist in der 518 FLEX auf das Wesentliche reduziert worden und in Verbindung mit der sehr guten Zugänglichkeit, vereinfacht dies die Wartung enorm.

DAS PRODUKTERGEBNIS

Die 518 FLEX kann Erden, Kompost, Grünschnitt, Altholz, leichten Bauschutt und anderes mehr sieben. Mit dem klappbaren Steingitter lässt sich auch eine dritte Fraktion abscheiden. Durch einen kombinierten Einsatz mit Zerkleinerern oder Windsichtern eröffnen sich noch vielfältigere Anwendungsbereiche.

TECHNISCHE DATEN

518 FLEX		
Gesamtgewicht	12.000 kg	
Fahrgestell	1-Achs-Hoffahrwerk oder Stationäraufbau	
Antriebseinheit	dieselhydraulisch	elektrohydraulisch
Typ	CAT C 2.2 Powerpack	ABB-Drehstrommotor
Leistung	36,3 kW bei 2.800 U/min	30 kW bei 2.950 U/min
Drehmoment	140 Nm bei 1.800 U/min	96,9 Nm bei 2.957 U/min
Abgasnorm/ Energieeffizienzklasse	E3A	IE3
Kraftstofftank / E-Anschluss	150 Liter	63 A
Siebtrommel	2 Siebfraktionen (Option: 3. Fraktion durch Steingitter)	
Siebtrommel: Durchmesser	1.800 mm	
Siebtrommel: Länge	4.700 mm	
Siebfläche	22,5 m²	
Lochung	wählbar, 3 - 130 mm	
Maschenform	wählbar (Quadratlochung, Quadrat versetzt, Rundlochung, Wabe)	
Materialstärke	wählbar	
Trommeldrehzahl	0 – 21 U/min	
Einfülltrichter: Höhe	2.850 mm	
Einfülltrichter: Breite	3.490 mm	
Einfülltrichter: Länge	1.840 mm	
Trichtervolumen (Streichmaß)	4,0 m³	
Feinkornaustragsband	Breite	1.200 mm
Feinkornaustragsband	Achsabstand Unterband	10.000 mm
Überkornaustragsband: links/rechts	Breite	800 mm
Überkornaustragsband: links/rechts	Achsabstand	4.000 mm
Überkornaustragsband: Längsrichtung	Breite	1.000 mm
Überkornaustragsband: Längsrichtung	Achsabstand	4.000 mm

Transportposition

am Bsp. in Variante 1-Achs-Hoffahrwerk

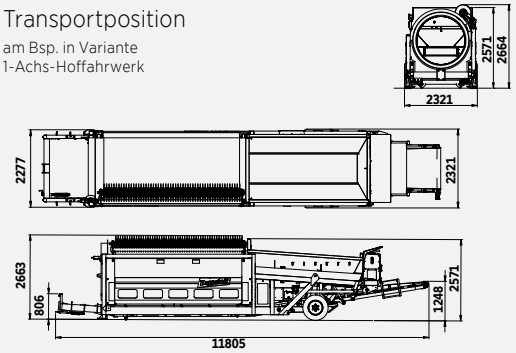

Arbeitsposition

am Bsp. in Variante 1-Achs-Hoffahrwerk mit Option Grobaustragsband (links/rechts)

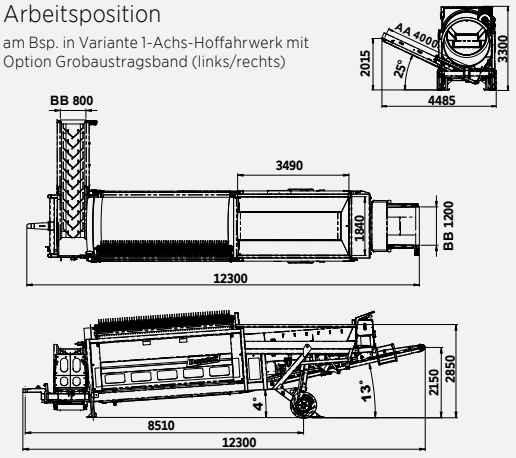

Stationärposition

am Bsp. in Variante mit Option Auslauftrichter

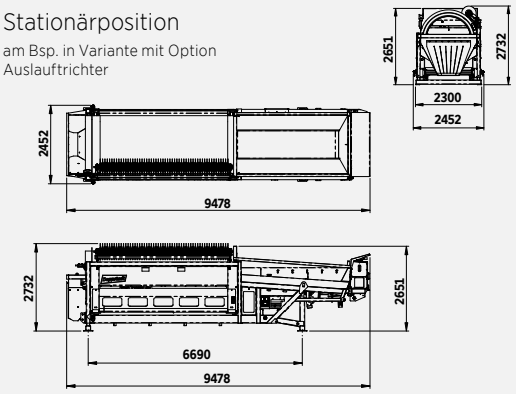

Februar 2021

Doppstadt

Doppstadt Umwelttechnik GmbH

Steinbrink 13, 42555 Velbert

Deutschland

doppstadt.com

Telefon +49 2052 889-0

info@doppstadt.de